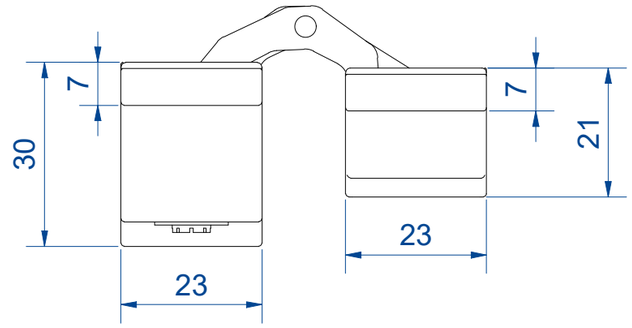

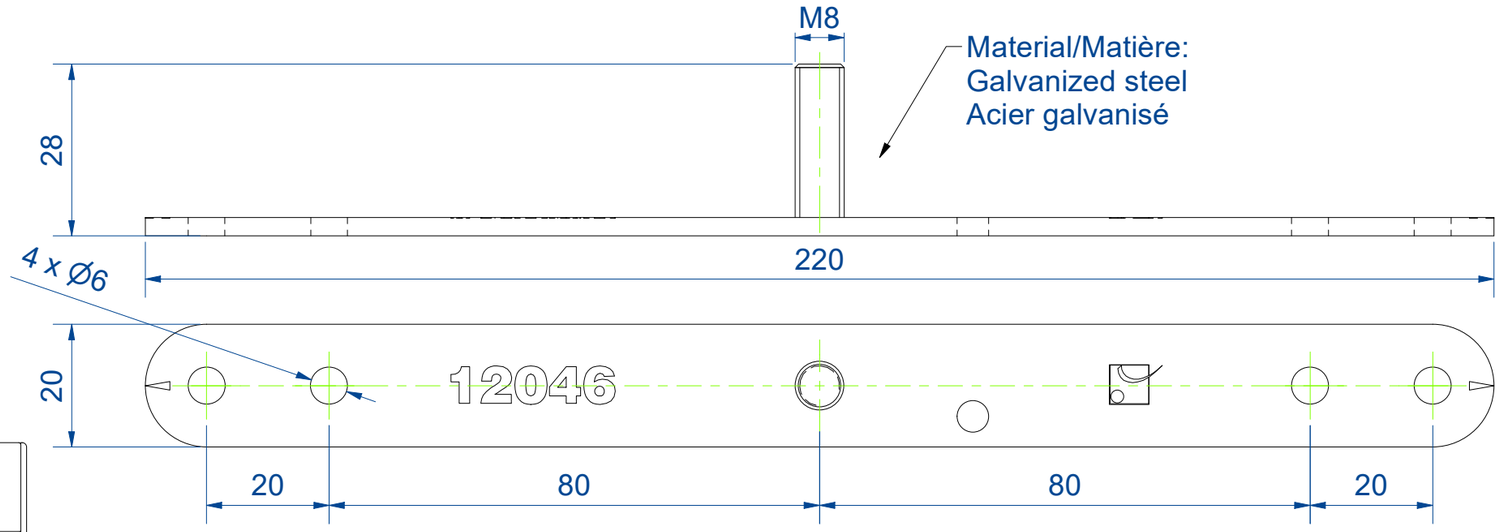

Material/Matière:
Galvanized steel
Acier galvanisé

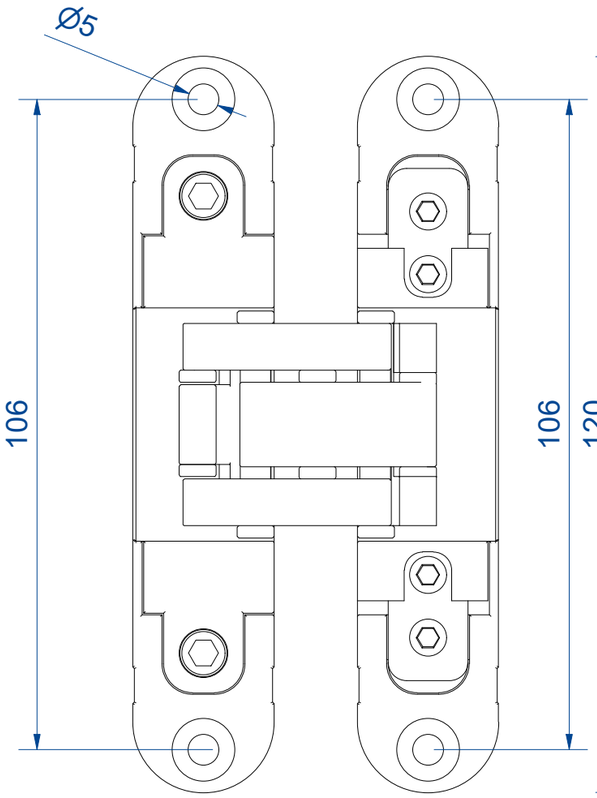

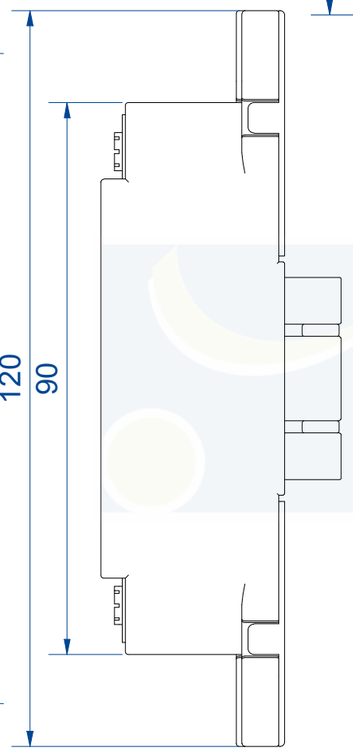

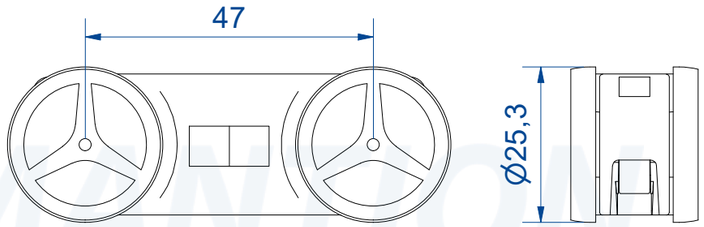

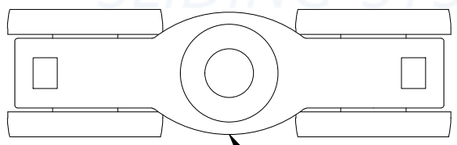

Material/Matière:
PA 6 GF30
PA 6 + 30% fibre de verre

Capacité: Porte 80kg max.
- 1 montures (axes sur Rlts a billes)
- 1 platine ref 12046
- 6 charnières invisibles 3D 1575
- 1 Gabarit
- Visserie et outils

Capacity : Doors 80kg max.
- 1 hangers (with ball bearings)
- 1 plates 12046
- 6 3D adjustable hinges 1575
- 1 jig
- Screws and tools

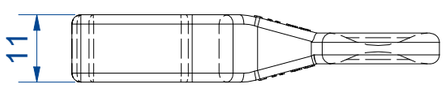

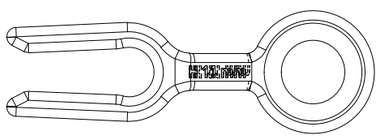

MANTION
SLIDING SYSTEMS

MANTION SYSTÈMES COULISSANTS 7,rue Gay Lussac 25000 BESANCON	Référence Item Nr: **SFOLD80-2**	Range: **13108**