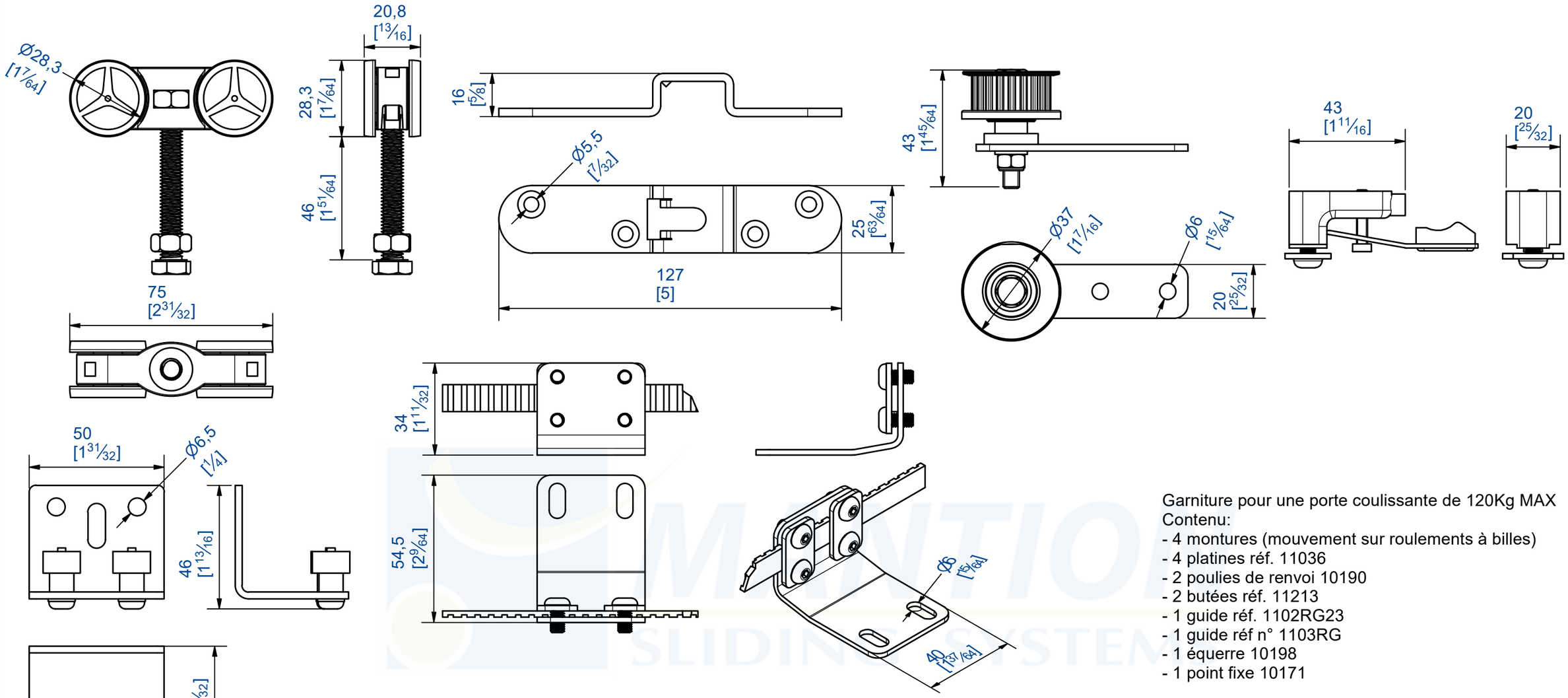

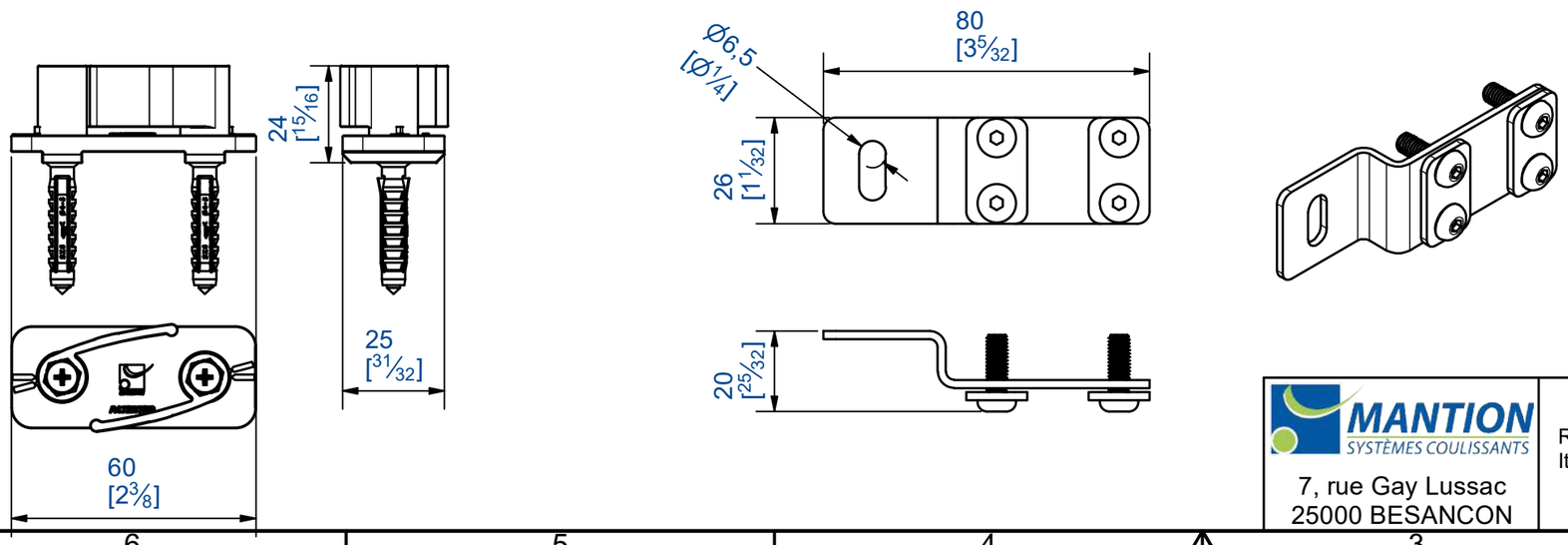

Garniture pour une porte coulissante de 120Kg MAX
Contenu:
- 4 montures (mouvement sur roulements à billes)
- 4 platines réf. 11036
- 2 poulies de renvoi 10190
- 2 butées réf. 11213
- 1 guide réf. 1102RG23
- 1 guide réf n° 1103RG
- 1 équerre 10198
- 1 point fixe 10171

Gear set for one only sliding door up to 120 Kg
Content :
- 4 hangers (ball bearings movement)
- 4 plates item n° 11036
- 2 return pulley 10190
- 2 stopper item n° 11213
- 1 guide item n° 1102RG23
- 1 guide item n° 1103RG
- 1 angle plate 10198
- 1 fixed point 10171

MANTION SYSTÈMES COULISSANTS
7, rue Gay Lussac
25000 BESANCON

Référence
Item Nr: **SAF121-TL2**

Rail associé
Combined track: **11312/....**