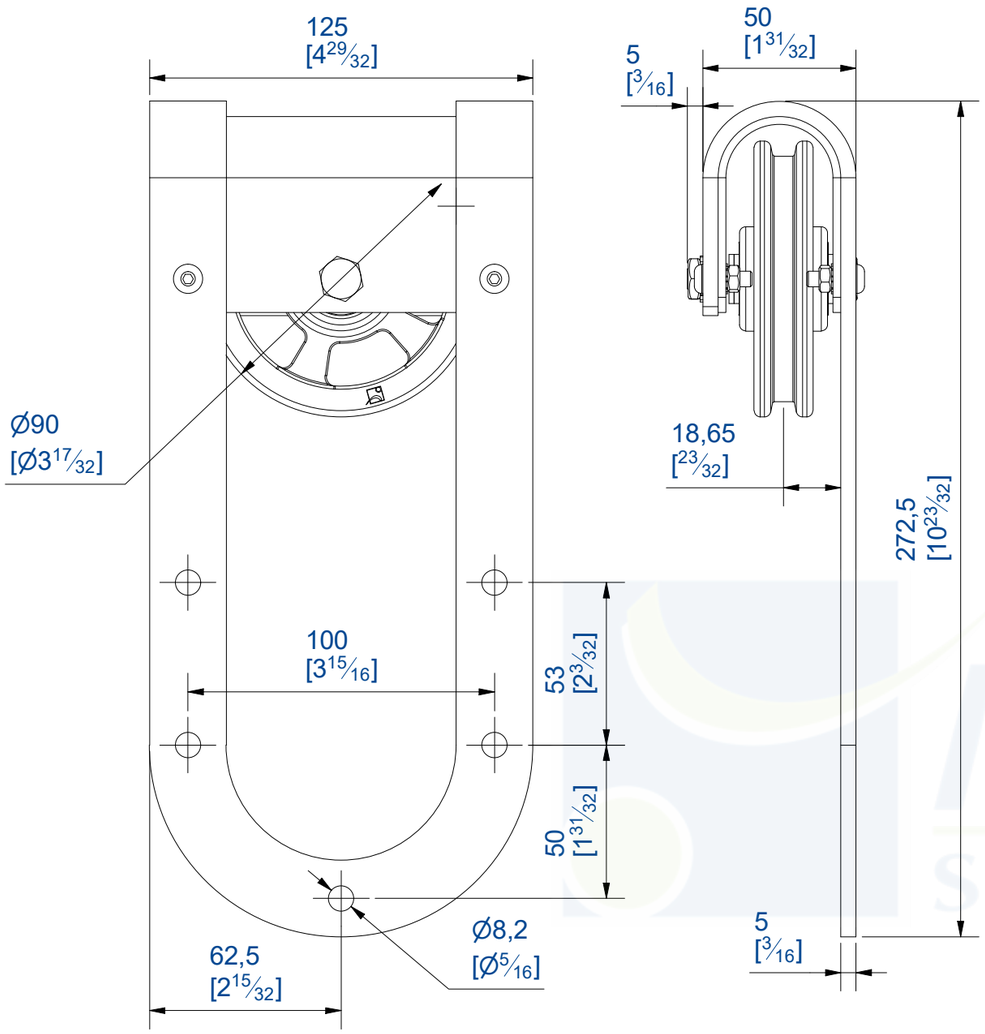

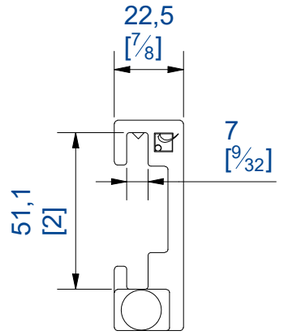

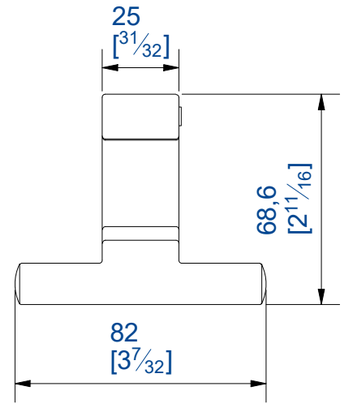

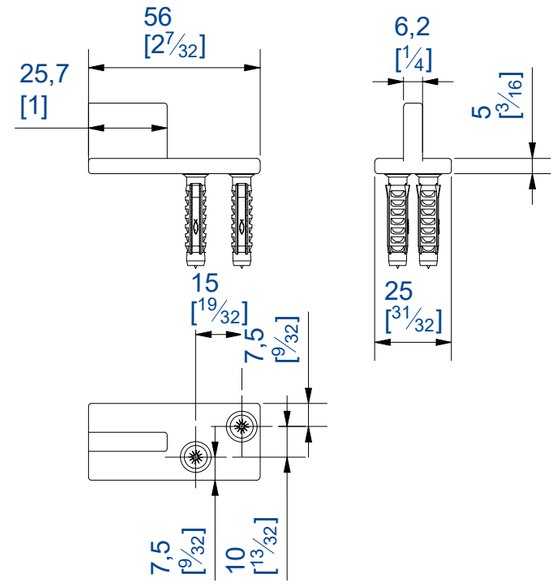

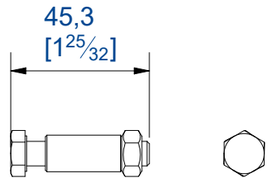

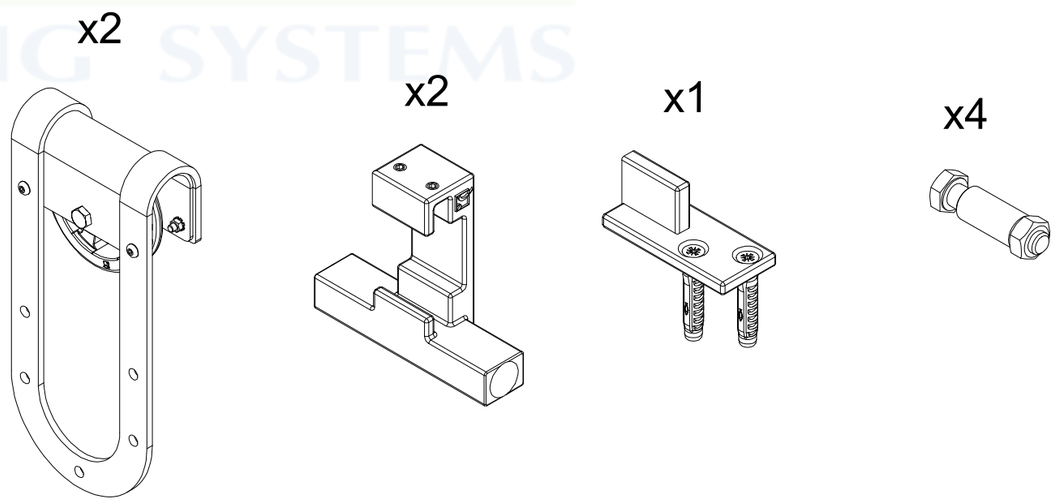

Set montures Roc design type B noir
Poids panneau : 120Kg max

Black Roc design type B hangers set
Panel weight : 120Kg max

MANTION
WWW.MANTION.COM
7,rue Gay Lussac
25000 BESANCON

Référence
Item Nr: **RD-B-B**

Rail associé
Combined track: