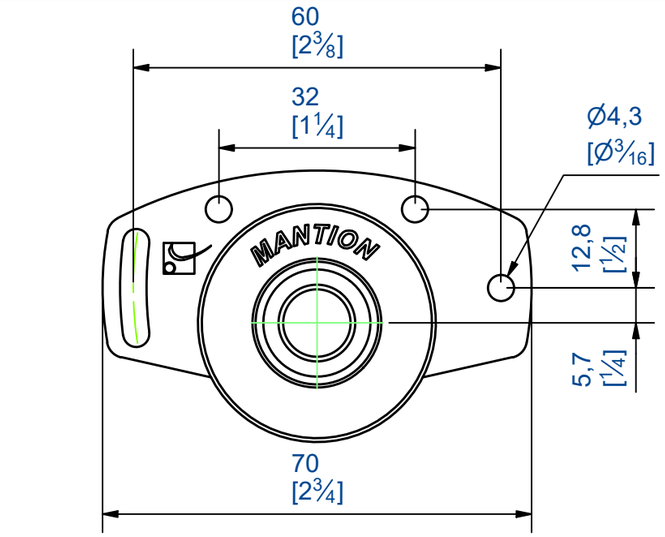

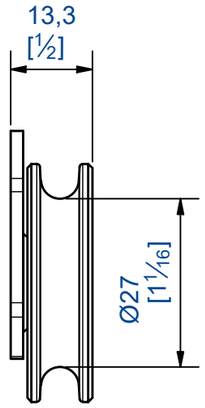

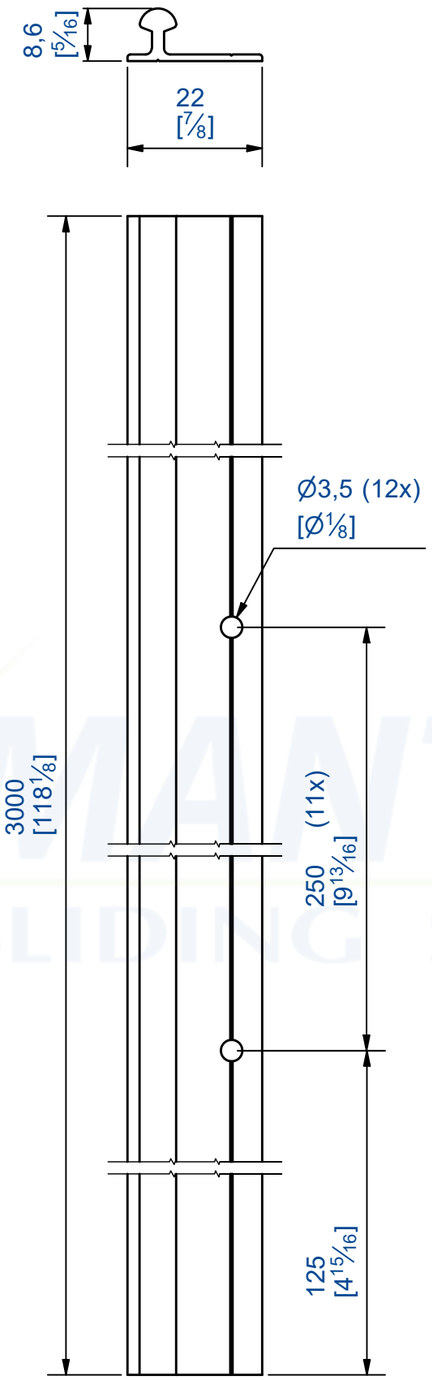

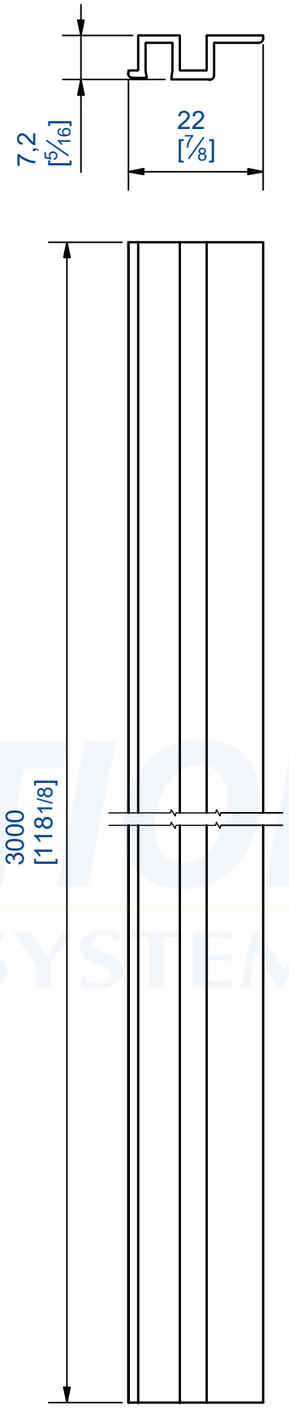

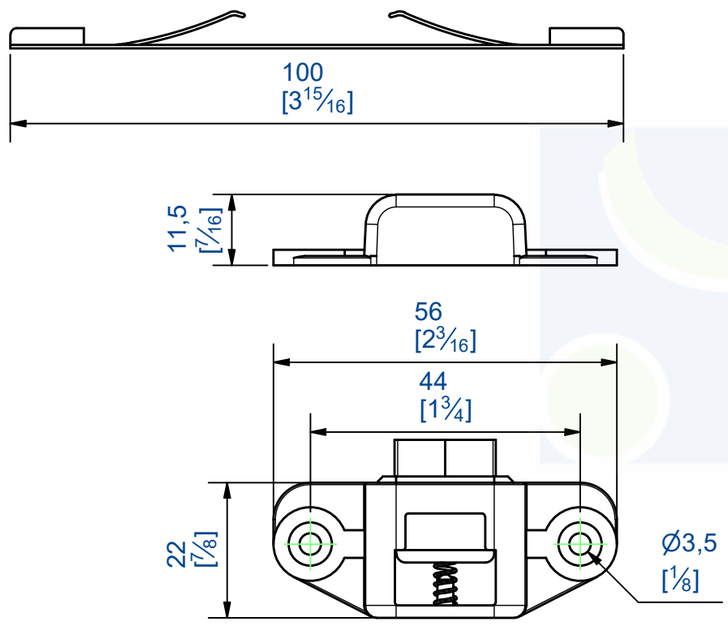

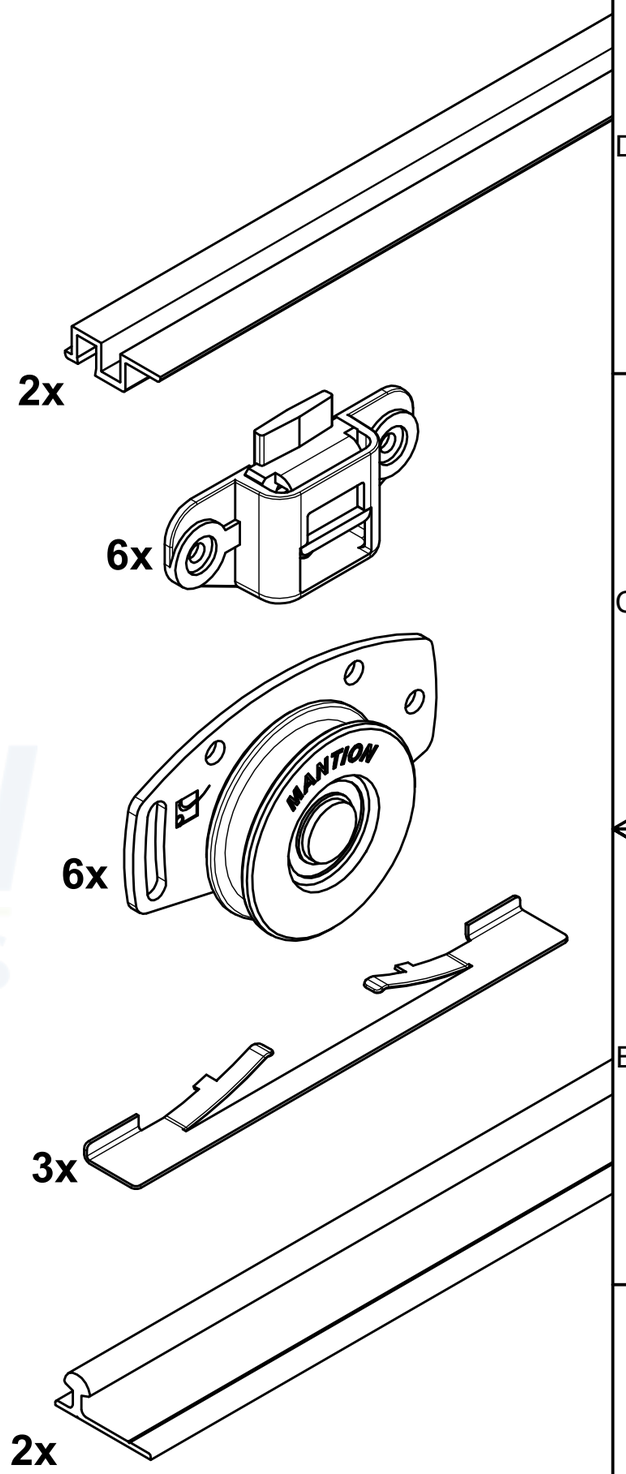

Garniture pour 3 panneaux de 60 Kg max. comprenant:
- 6 montures 0160 sur roulement à billes
- 6 guides 1155 à visser
- 2 rails 60 en longueur 3m
- 2 rails Brun à visser (matière PVC) longueur 3 m
- 3 positionneurs autocollant
- Vis de pose et notice de montage

Gear for 3 panels up to 60 Kg :
- 6 rollers 0160 with ball bearing
- 6 guides 1155 srewing type
- 2 tracks 60 lenght = 3m
- 2 brown tracks (material PVC) screwing type Length 3 m
- 3 self adhesive positioners
- Screws and mounting instructions

MANTION
FERRURES DE PORTES COULISSANTES
MANUTENTION PAR MONORAIL
7,rue Gay Lussac
25000 BESANCON

Référence
Item Nr: **PICO60-300T**

Rail associé
Combined track: **60**