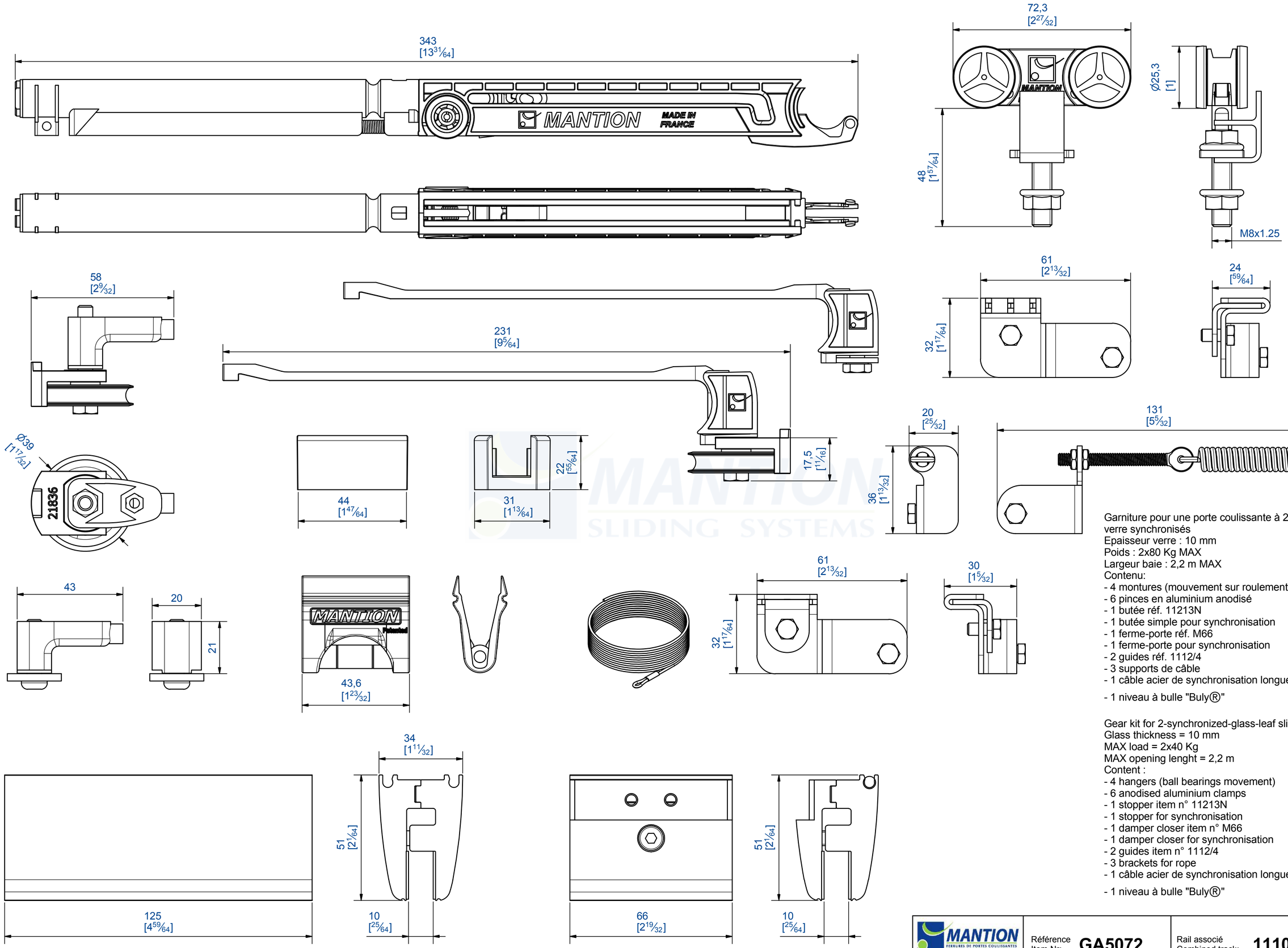

Garniture pour une porte coulissante à 2 panneaux
verre synchronisés
Epaisseur verre : 10 mm
Poids : 2x80 Kg MAX
Largeur baie : 2,2 m MAX
Contenu:
- 4 montures (mouvement sur roulements à billes)
- 6 pinces en aluminium anodisé
- 1 butée réf. 11213N
- 1 butée simple pour synchronisation
- 1 ferme-porte réf. M66
- 1 ferme-porte pour synchronisation
- 2 guides réf. 1112/4
- 3 supports de câble
- 1 câble acier de synchronisation longueur 10 m
- 1 niveau à bulle "Buly®"

Gear kit for 2-synchronized-glass-leaf sliding door
Glass thickness = 10 mm
MAX load = 2x40 Kg
MAX opening lenght = 2,2 m
Content :
- 4 hangers (ball bearings movement)
- 6 anodised aluminium clamps
- 1 stopper item n° 11213N
- 1 stopper for synchronisation
- 1 damper closer item n° M66
- 1 damper closer for synchronisation
- 2 guides item n° 1112/4
- 3 brackets for rope
- 1 câble acier de synchronisation longueur 10 m
- 1 niveau à bulle "Buly®"

MANTION
FERRURES DE PORTES COULISSANTES
MANUTENTION PAR MONORAIL
7,rue Gay Lussac
25000 BESANCON

Référence
Item Nr: **GA5072**

Rail associé
Combined track: **11108**