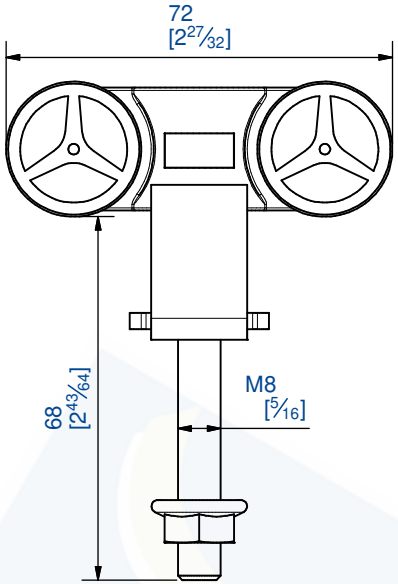

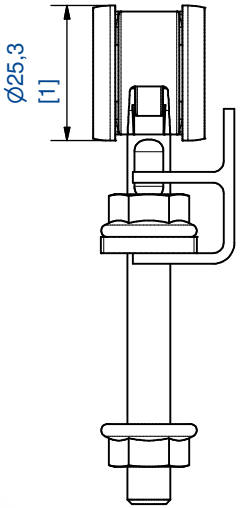

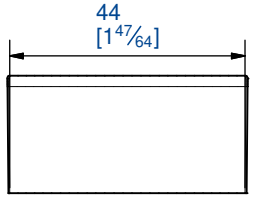

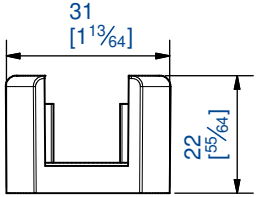

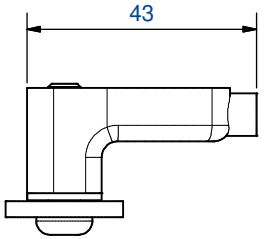

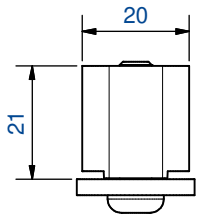

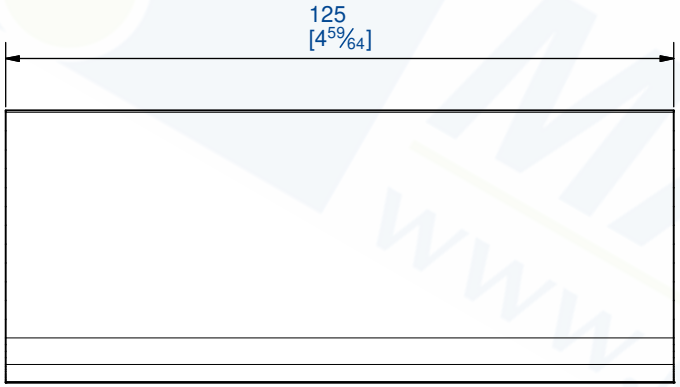

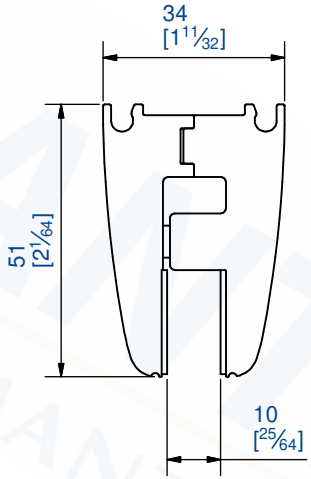

Garniture pour une porte coulissante motorisée en verre
de 10mm & de 80 Kg MAX.
Contenu:
- 2 montures (mouvement sur roulements à billes)
- 2 pinces en aluminium anodisé
- 2 butée ferme porte hydraulique
- 1 guide

Gear set for one only motorized sliding glass door,
thickness 10mm & up to 80 Kg.
Content :
- 2 hangers (ball bearings movement)
- 2 anodised aluminium clamps
- 2 hydraulic door closed end stops
- 1 guide

MANTION
FERRURES DE PORTES COULISSANTES
MANUTENTION PAR MONORAIL
7,rue Gay Lussac
25000 BESANCON

Référence
Item Nr: **GA4210**

Rail associé
Combined track: