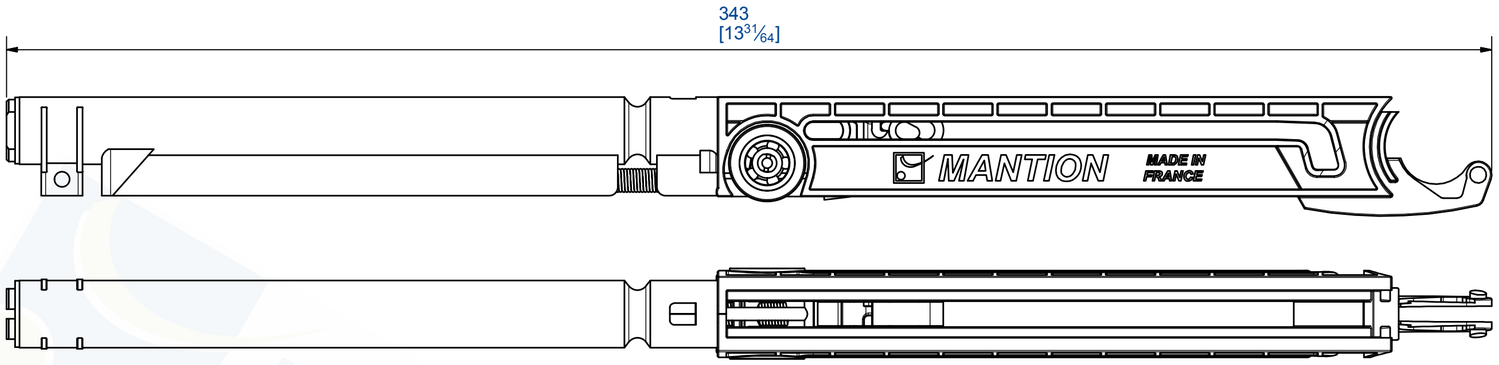

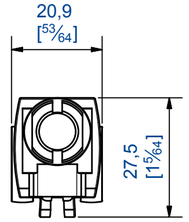

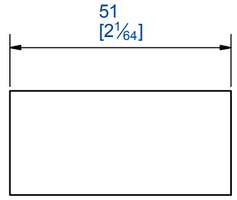

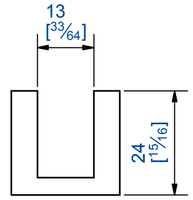

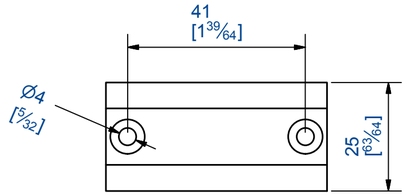

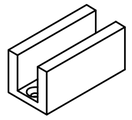

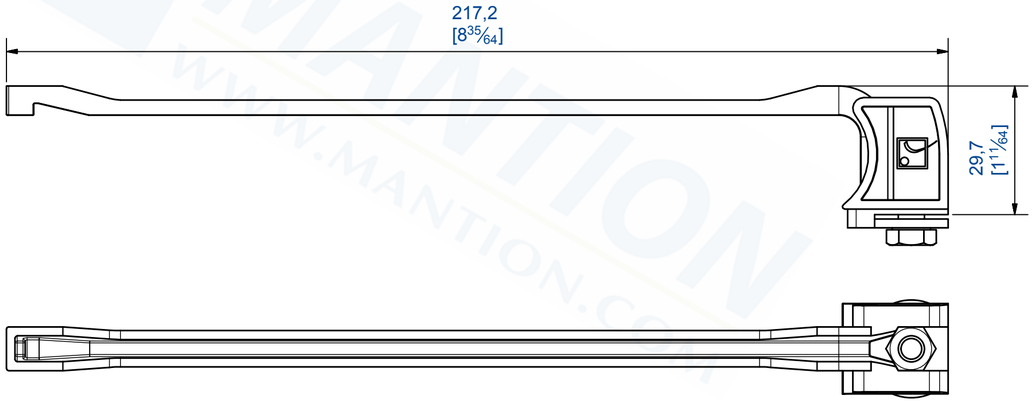

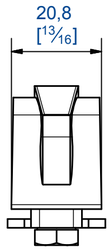

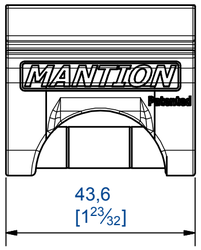

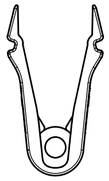

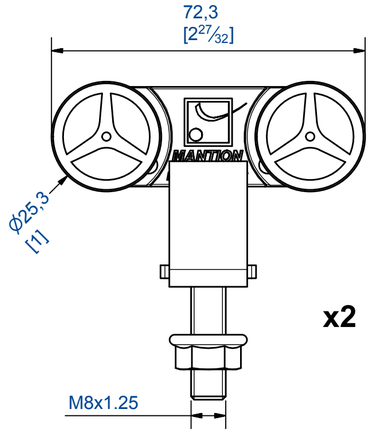

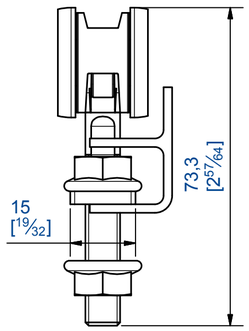

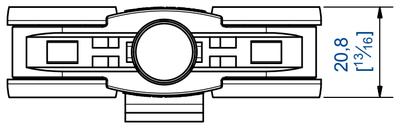

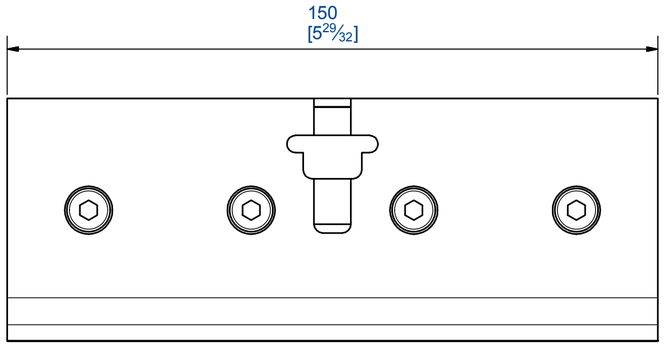

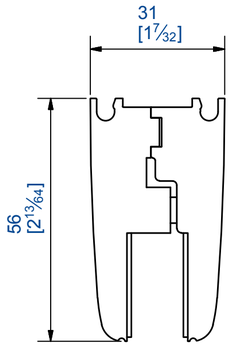

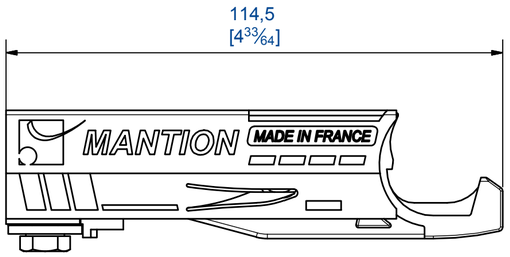

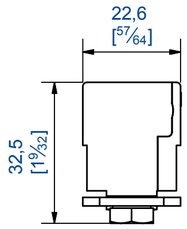

x2

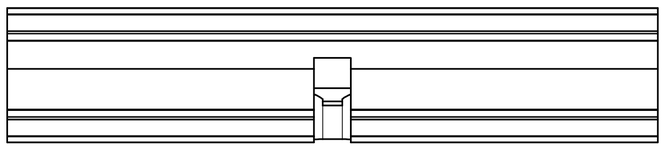

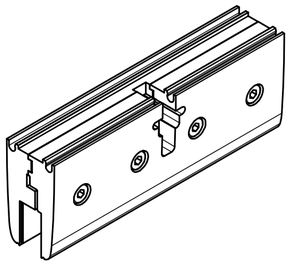

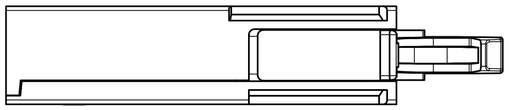

Garniture pour une porte coulissante verre de 12 mm ; poids 80 Kg MAX
Contenu:
- 2 montures (mouvement sur roulements à billes)
- 2 pinces pour verre épaisseur 12 mm
- 1 butée réf. 11213S80
- 1 ferme porte M66
- 1 guide réf. 1112-4
- 1 niveau à bulle "Buly®"

Gear set for one only 12 mm thick glass sliding door; MAX load = 80 Kg
Content :
- 2 hangers (ball bearings movement)
- 2 clamps for 12 mm thick glass
- 1 stopper item n° 11213S80
- 1 damper closer item M66
- 1 guide item n° 1112-4
- 1 water level "Buly®"

MANTION
FERRURES DE PORTES COULISSANTES
MANUTENTION PAR MONORAIL
7,rue Gay Lussac
25000 BESANCON

Référence
Item Nr: **GA4203**

Rail associé
Combined track: **11108**