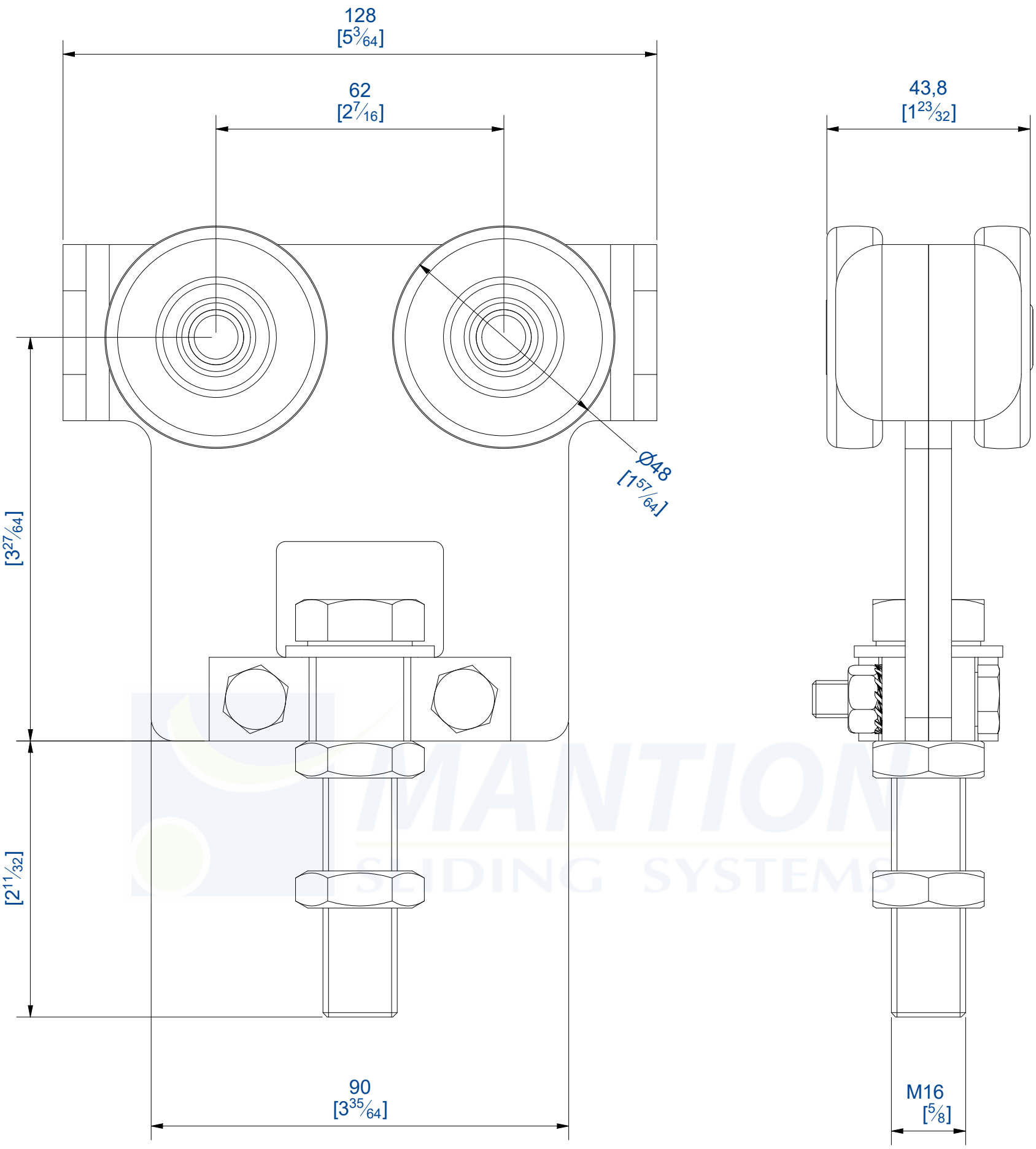

Monture fixation sur chant, 4 Galets montés sur roulements à billes
Matière : Acier inoxydable, 304L
Capacité : 600 Kg par panneau

Top fix hanger equipped with 4 wheels mounted on ball bearings
Material : Stainless Steel, 304L
Maximum load : 600 Kg per panel

MANTION
FERRURES DE PORTES COULISSANTES
MANUTENTION PAR MONORAIL
7,rue Gay Lussac
25000 BESANCON

Référence
Item Nr: **9255XSA2**

Rail associé
Combined track: **9050XA2**