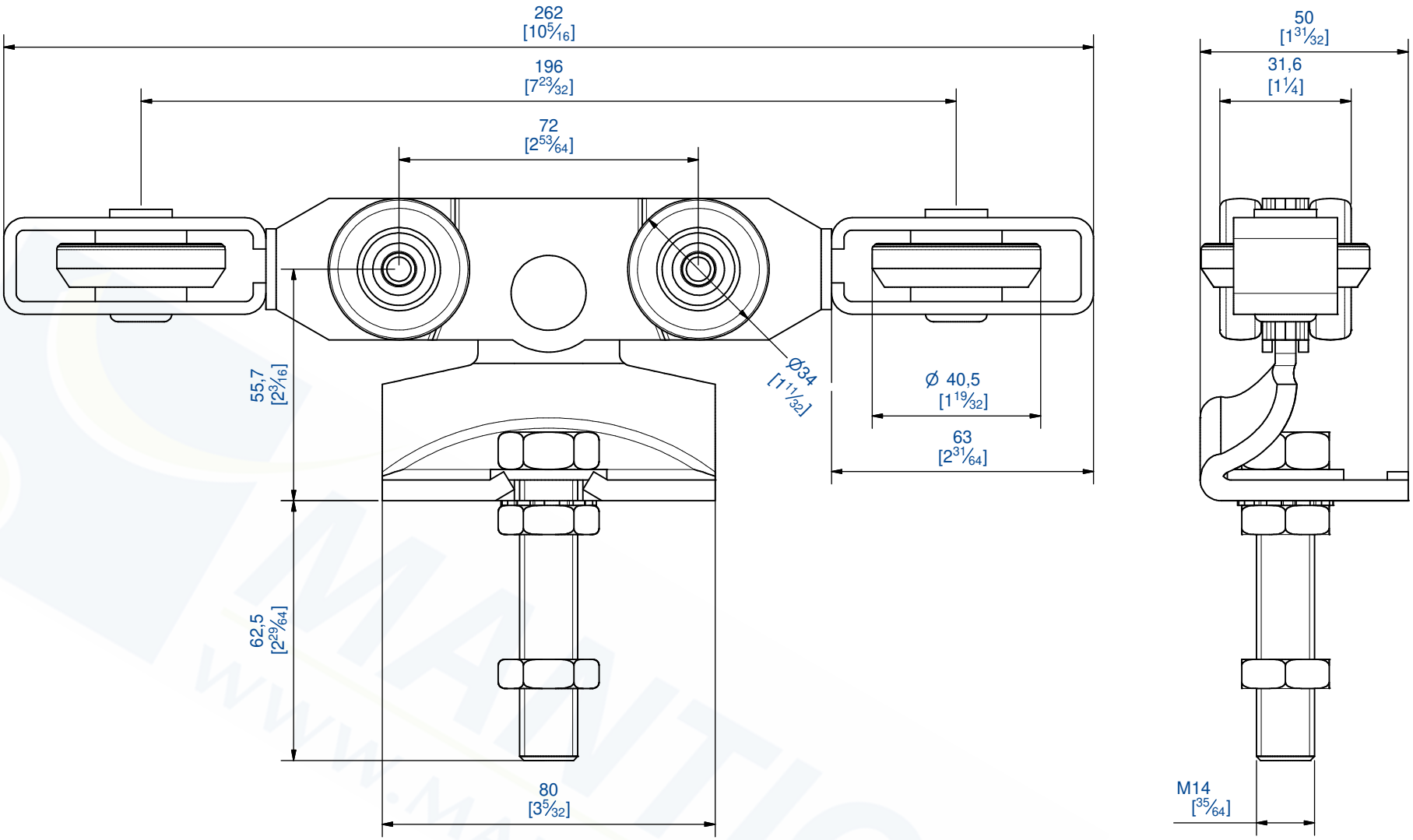

Monture pour portes automatiques base 9242S avec galets de guidage horizontaux.
Capacité par porte : 200 Kg

Hanger for automatic doors, idem 9242 S with a guiding wheel at each end.
Capacity per door : 200 Kg

MANTION FERRURES DE PORTES COULISSANTES MANUTENTION PAR MONORAIL 7,rue Gay Lussac 25000 BESANCON	Référence Item Nr: **9242SE**	Rail associé Combined track: **9040**