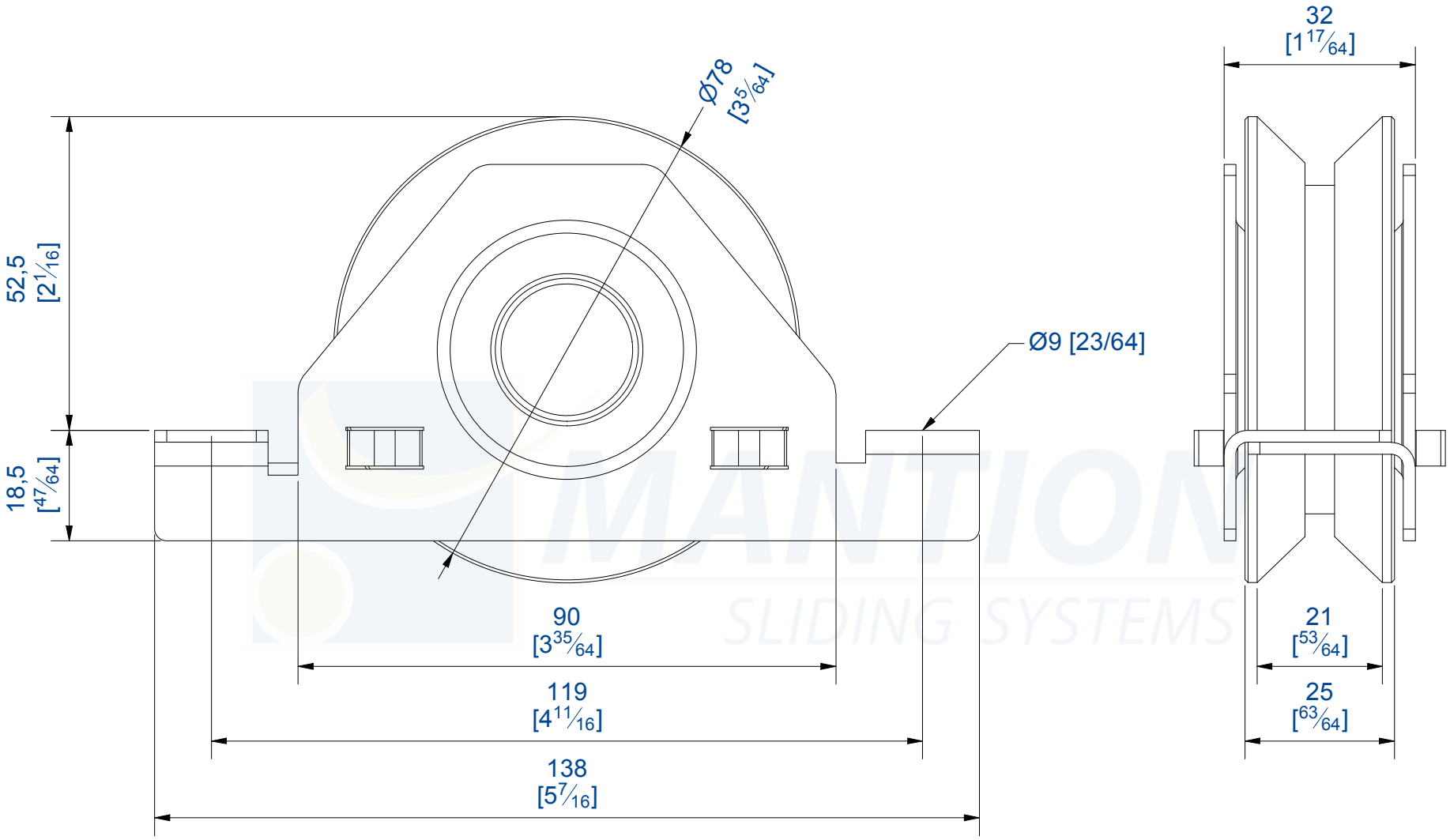

Monture à support intérieur acier
Capacité / galet : 200 Kg

Wheel with steel internal plate
Capacity / wheel : 200 Kg

MANTION
FERRURES DE PORTES COULISSANTES
MANUTENTION PAR MONORAIL
7,rue Gay Lussac
25000 BESANCON

Référence
Item Nr: **22081V20**

Rail associé
Combined track: **20021VV/3**