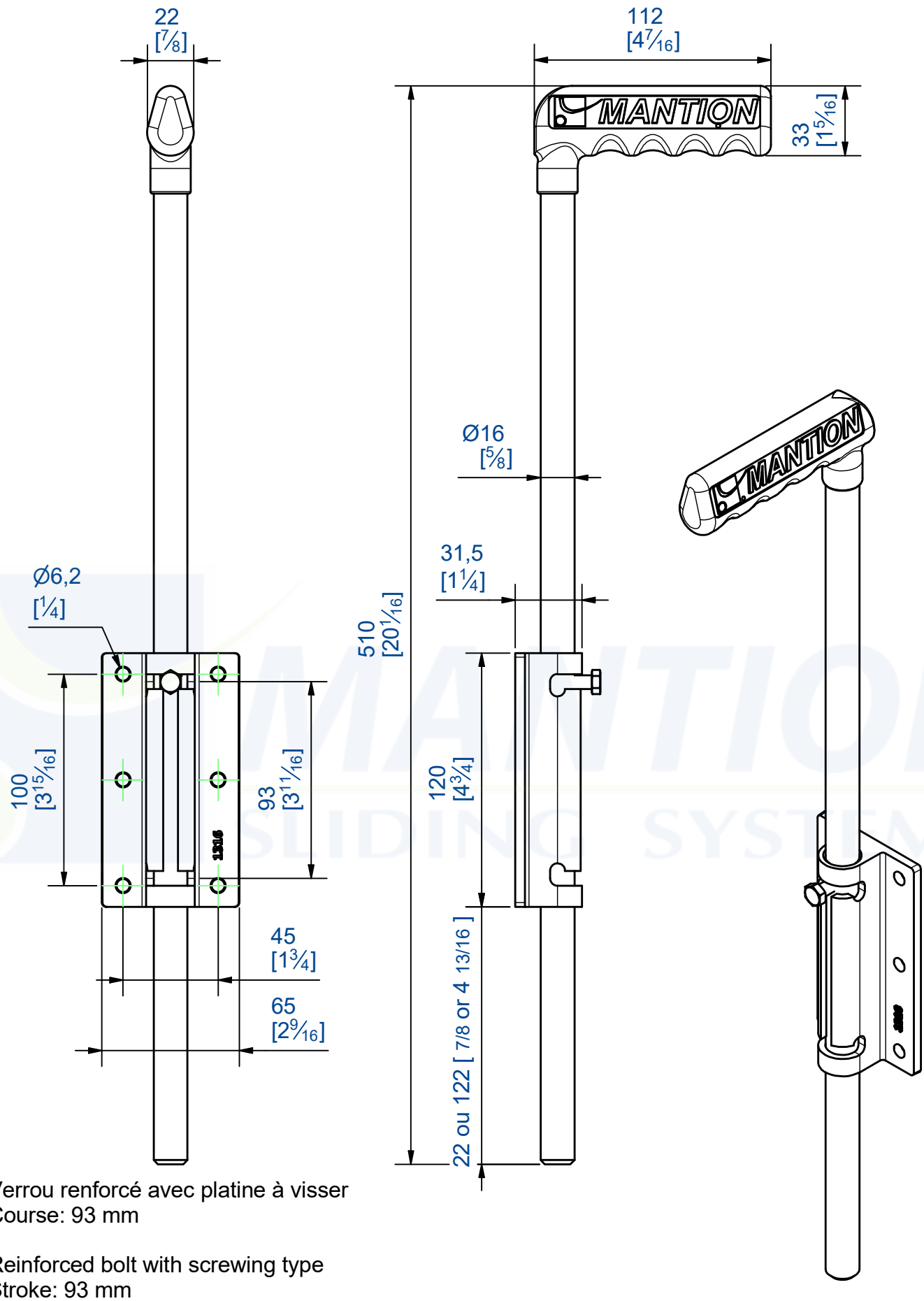

Verrou renforcé avec platine à visser
Course: 93 mm

Reinforced bolt with screwing type
Stroke: 93 mm

MANTION
FERRURES DE PORTES COULISSANTES
MANUTENTION PAR MONORAIL
7,rue Gay Lussac
25000 BESANCON

Référence
Item Nr: **1316**

Rail associé
Combined track: