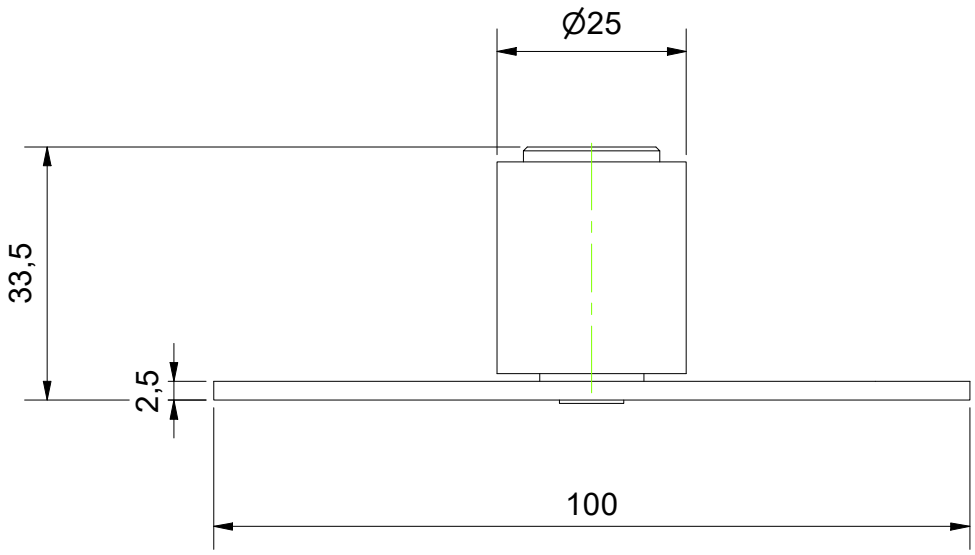

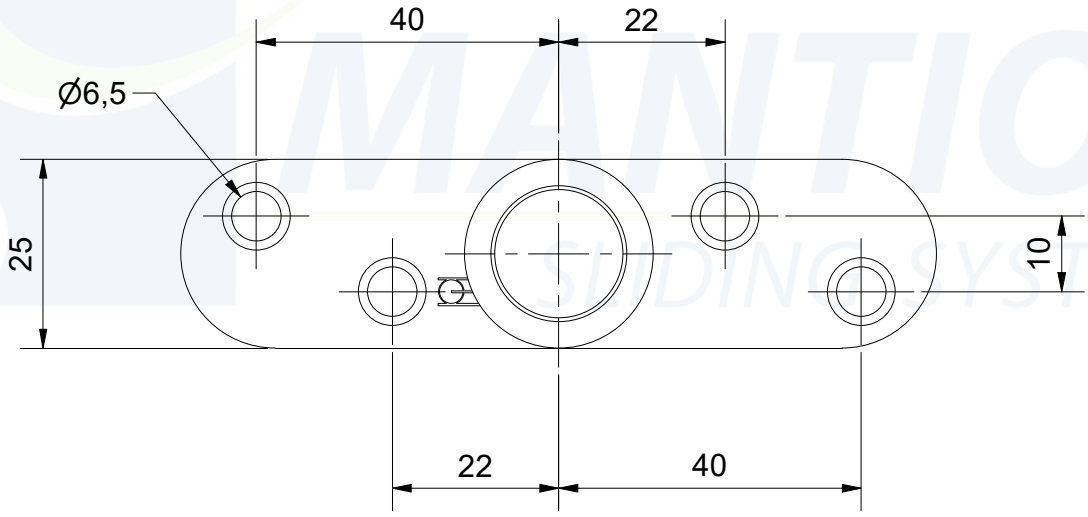

Guide bas avec olive nylon Ø 25 mm sur platine et axe en acier.
Matière : acier zingué et nylon.

Bottom guide with a Ø 25 mm nylon olive on a steel plate and axis.
Material : zinc plated steel and nylon.

MANTION SYSTÈMES COULISSANTS 7,rue Gay Lussac 25000 BESANCON	Référence Item Nr:	**1081**	Rail associé Combined track: **1110...**