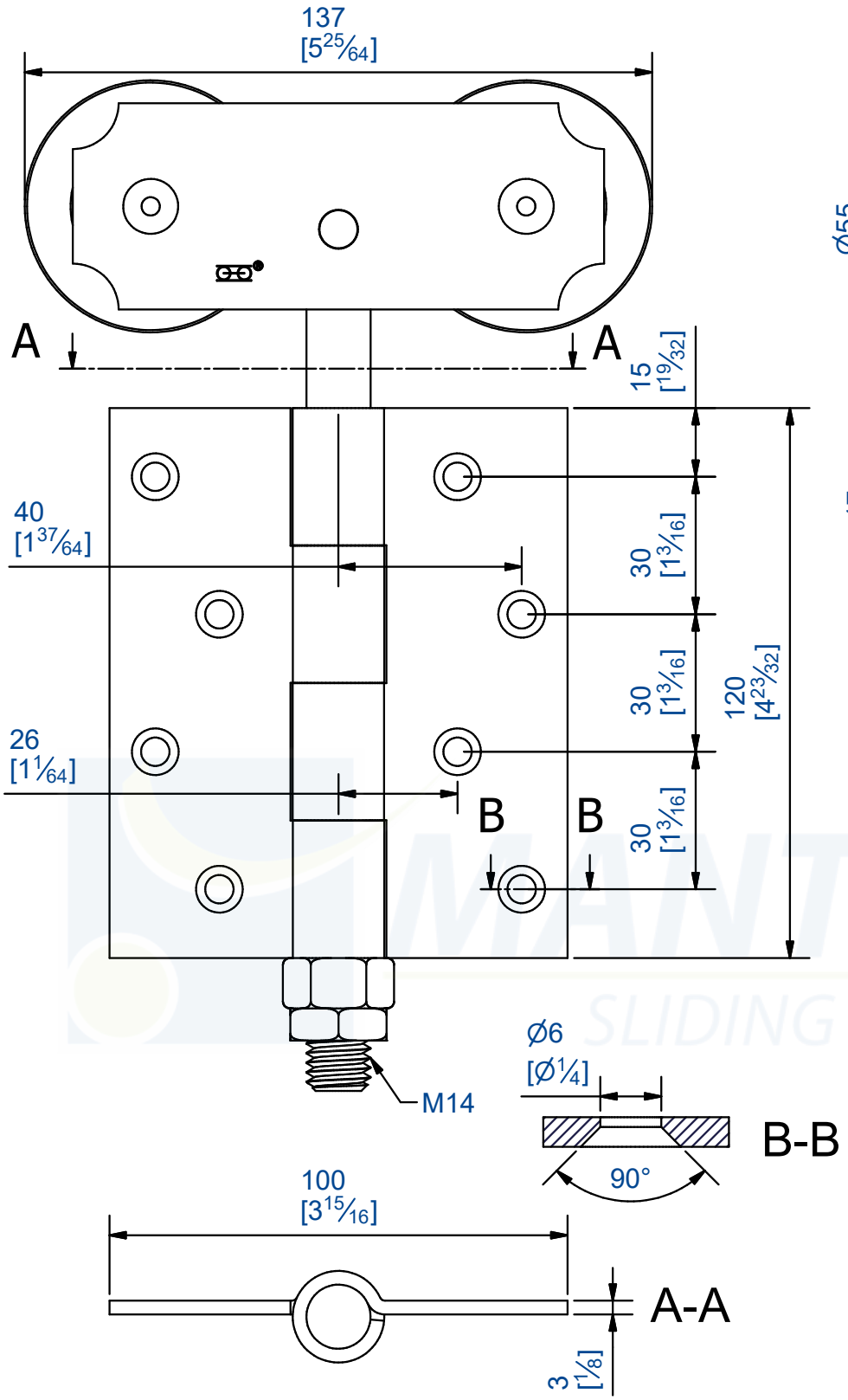

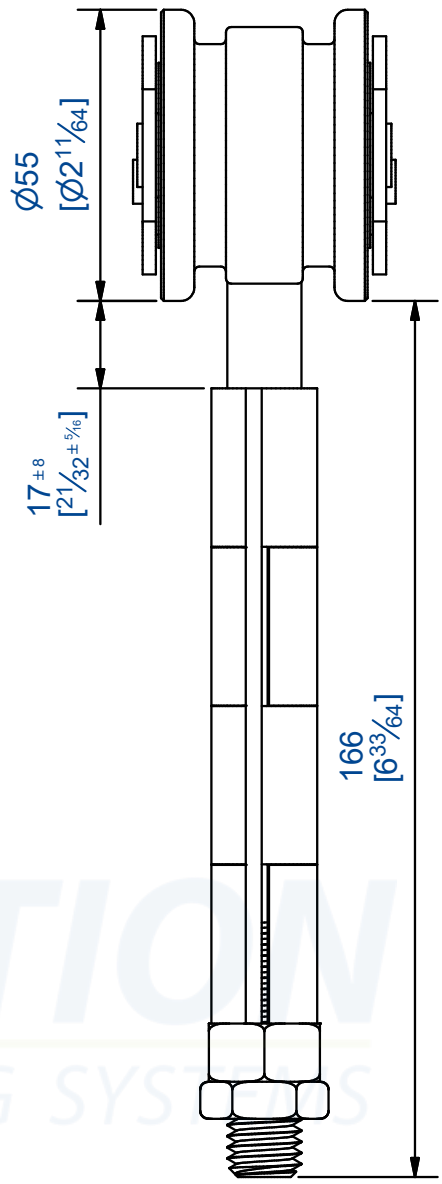

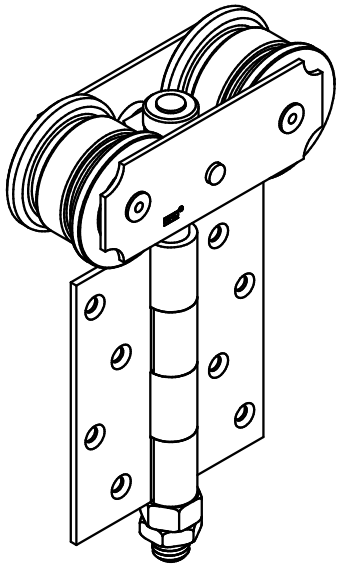

Monture intermédiaire, équipée d'une charnière sur plat avec
2 galets acier sur cages à rouleaux.
Capacité : 150 kg

Intermediate hanger, equipped with' top fixing' hinge with
2 needle-cage-bearings steel wheels.
Maximum load : 150 Kg

MANTION
FERRURES DE PORTES COULISSANTES
MANUTENTION PAR MONORAIL
7,rue Gay Lussac
25000 BESANCON

Référence
Item Nr: **0562**

Rail associé
Combined track: **6255**