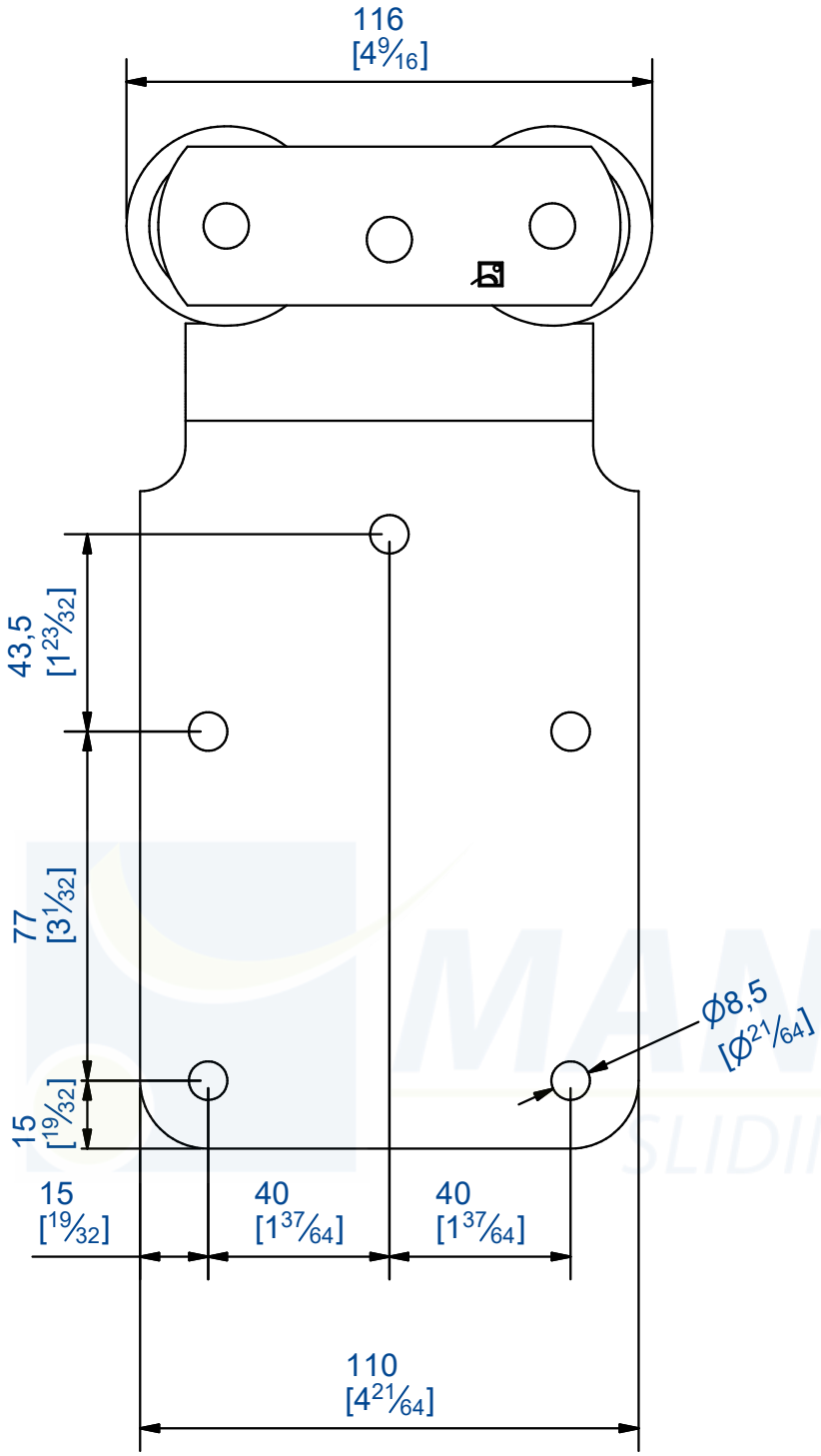

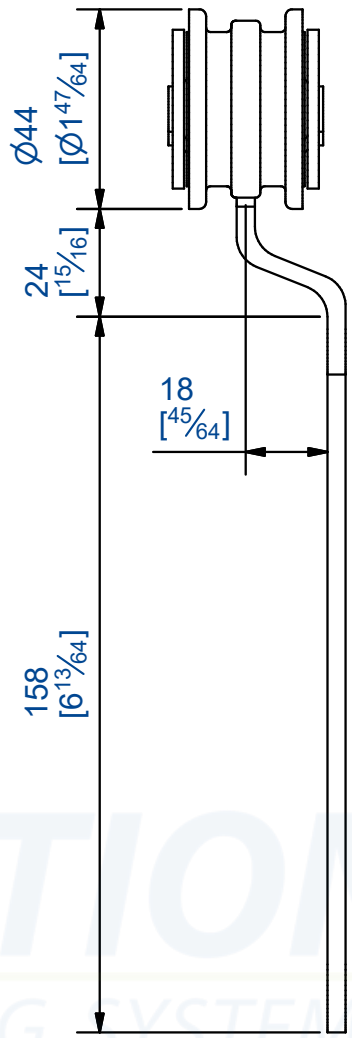

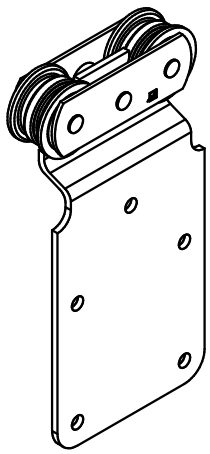

Monture fixation sur plat, 2 galets acier sur cages à rouleaux.
Capacité : 150 Kg par panneau

Hanger side fixing, equipped with 2 needle-cage-bearings steel wheels.
Maximum load : 150 Kg per panel

MANTION
FERRURES DE PORTES COULISSANTES
MANUTENTION PAR MONORAIL
7,rue Gay Lussac
25000 BESANCON

Référence
Item Nr: **0251A**

Rail associé
Combined track: **5040**