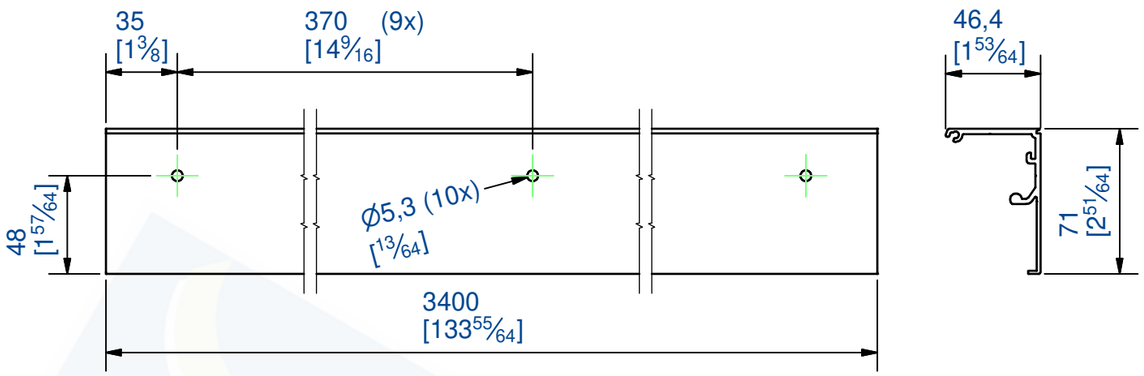

Kit pour porte coulissante en verre 80 Kg MAX
Pour baie comprise entre 1530 et 1730 mm
Système synchronisé
Fixation murale

Composition du kit:
- 1 rail aluminium anodisé avec trous de fixation
- 1 bandeau en aluminium anodisé : L 3.40m
- 3 clips de fixation bandeau
- 1 kit montures avec pinces verre et amortisseurs
- 1 kit montures avec pinces verre
- 3 butées antidéraillement
- 1 butée gauche
- 1 butée droite
- 1 butée gauche sans crochet
- 1 butée droite sans crochet
- 1 kit synchronisation
- 1 joint autocollant pour champs de porte
- 2 embouts d'extrémité de rail
- 2 guides bas
- Notice et clés de montage

Verre non fourni

Kit for sliding glass door 80 Kg MAX
Bay between 1530 and 1730 mm
Synchronized system
Wall fixing

Composition of the kit:
- 1 anodized aluminum track with mounting holes
- 1 anodised aluminum pelmet. Length 3.40m
- 3 pelmet clips
- 1 gear set with glass clamps and shock absorbers
- 1 gear set with glass clamps
- 3 anti-lift devices
- 1 left end stop
- 1 right end stop
- 1 left end stop without hook
- 1 right end stop without hook
- 1 synchronization set
- 1 seal for door edge
- 2 anodized aluminum end caps
- 2 bottom guides
- Installation instructions and tools

Glass not supplied

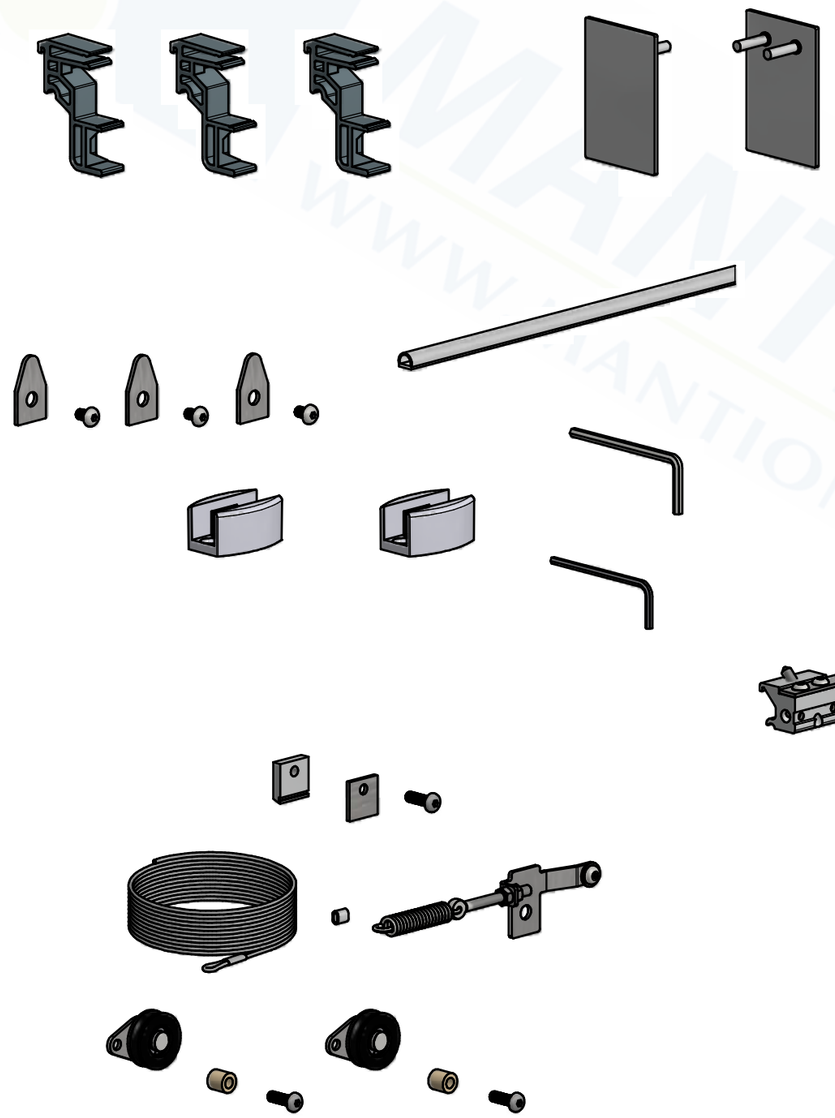

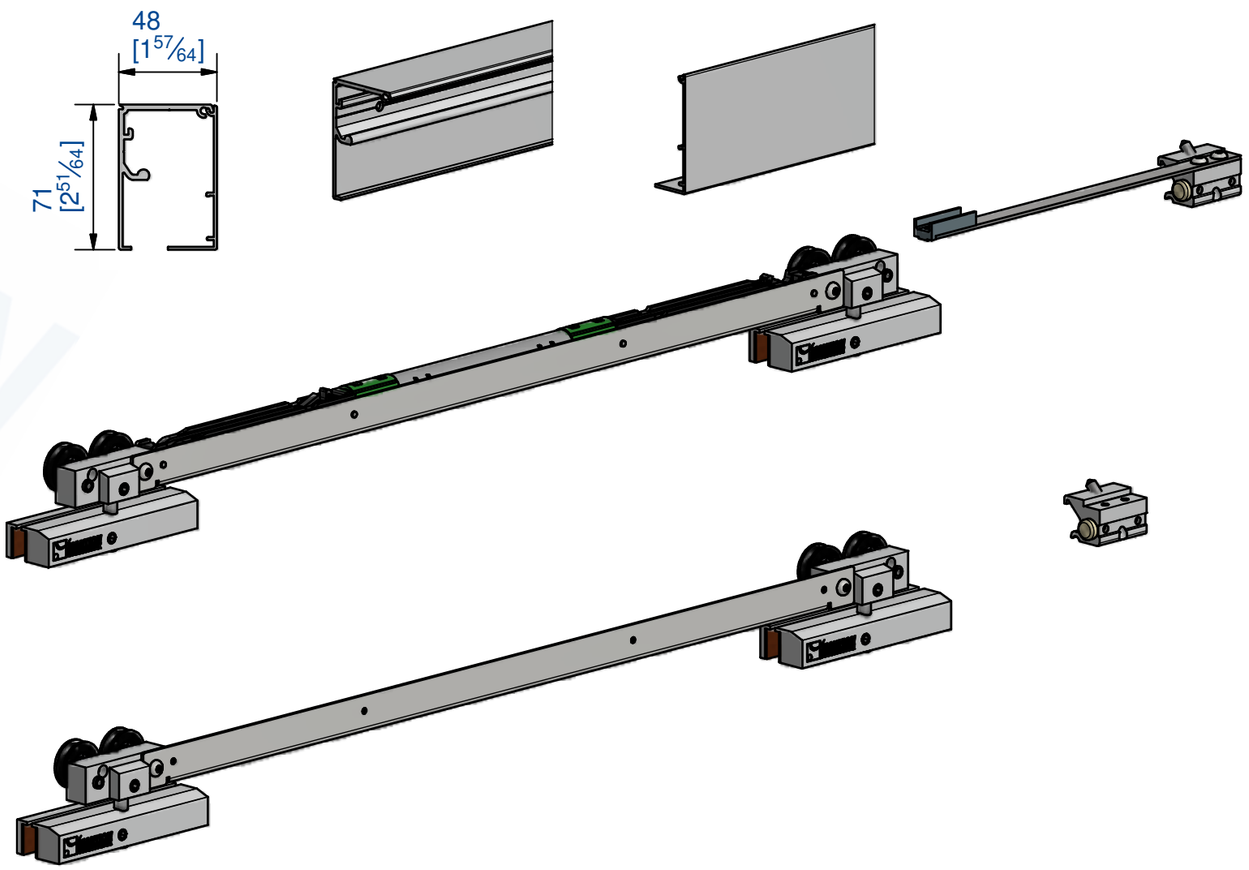

MANTION
FERRURES DE PORTES COULISSANTES
MANUTENTION PAR MONORAIL
7,rue Gay Lussac
25000 BESANCON

Référence
Item Nr: **GB0112**

Rail associé
Combined track: