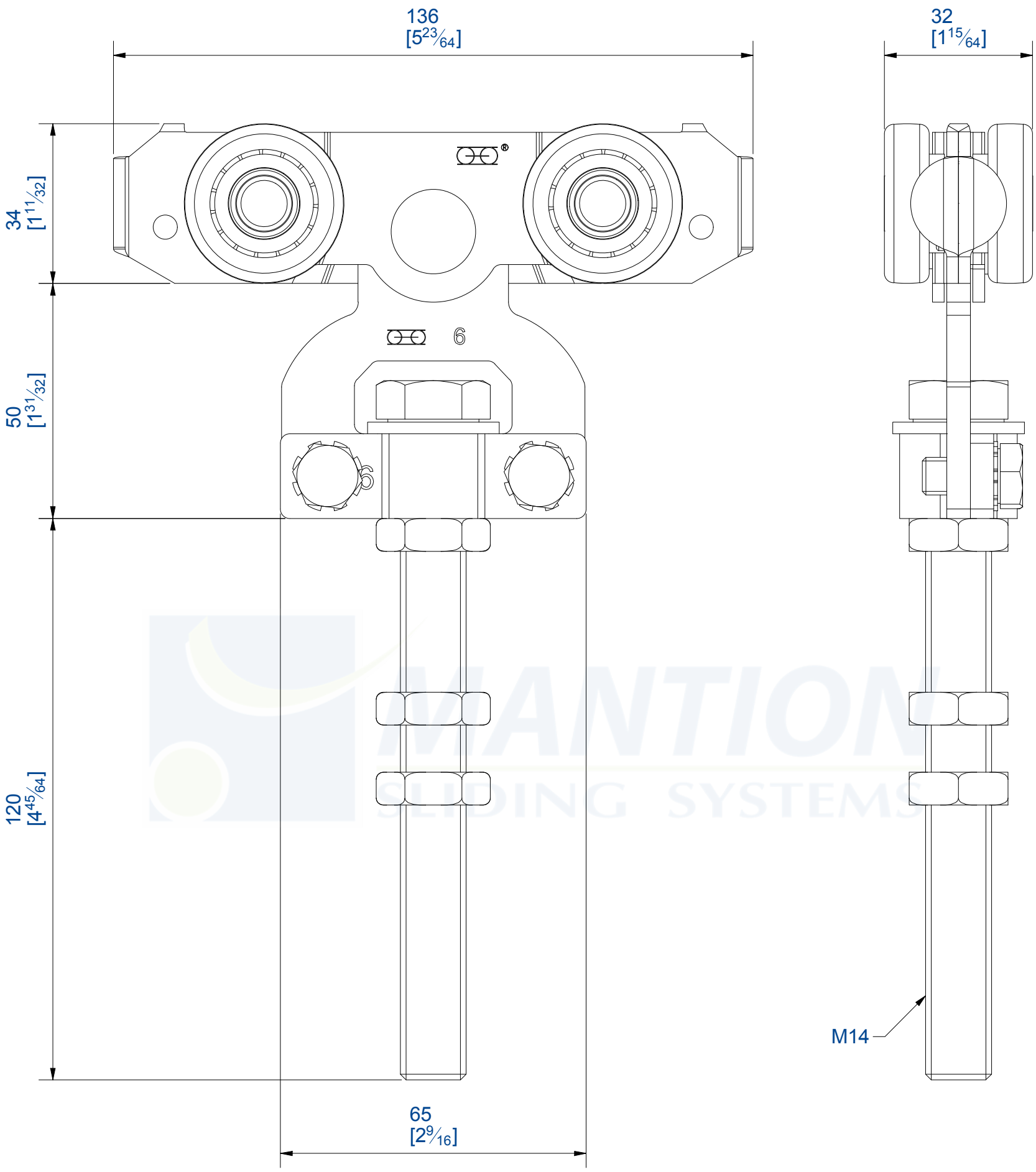

Monture fixation sur chant, 4 galets acier montés sur roulements à billes.
Vis d'accrochage longue.
Capacité : 300 Kg par panneau

Top fix hanger, equipped with 4 steel wheels mounted on ball bearings.
Long fixing bolt.
Maximum load : 300 Kg per panel

MANTION
FERRURES DE PORTES COULISSANTES
MANUTENTION PAR MONORAIL
7,rue Gay Lussac
25000 BESANCON

Référence
Item Nr: **9245L**

Rail associé
Combined track: **9040**